Standardni jaški npr. tip Regeneracija

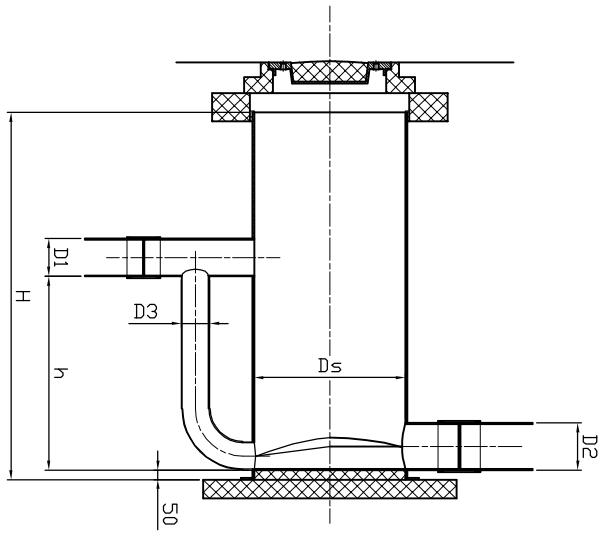

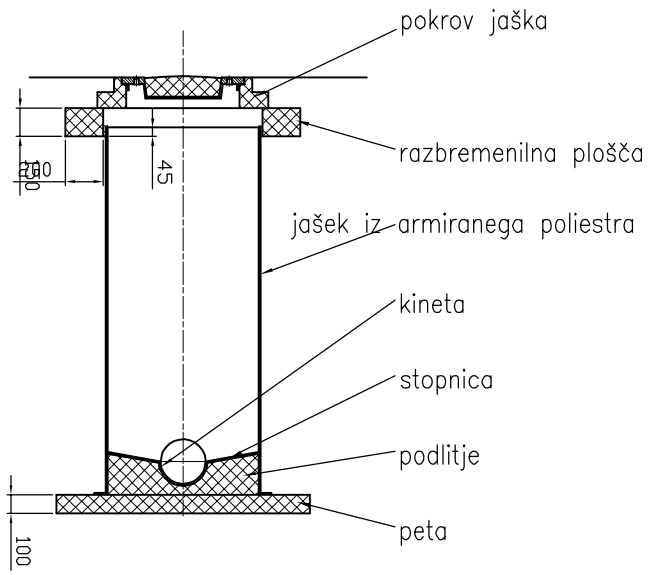

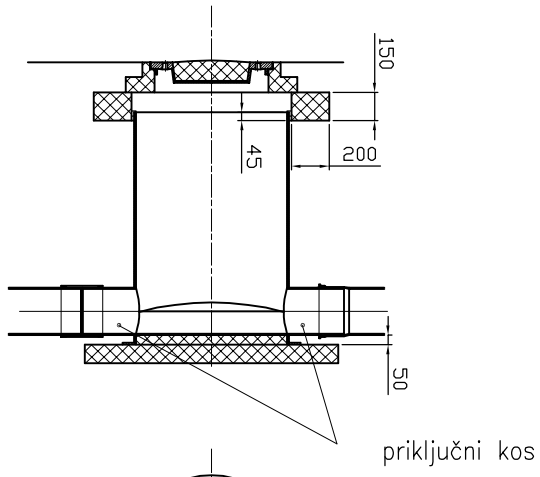

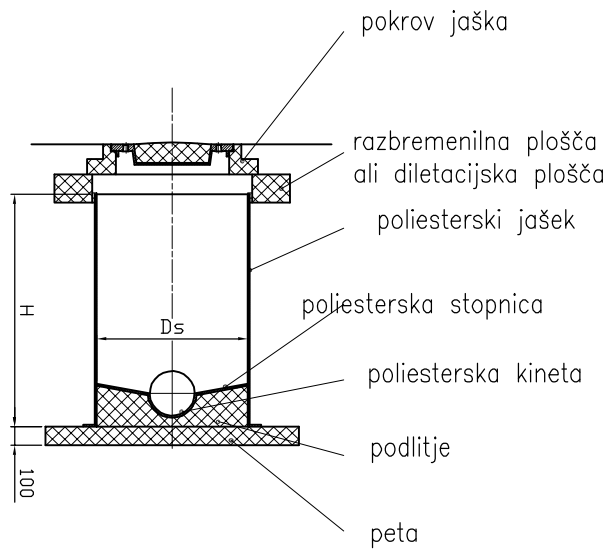

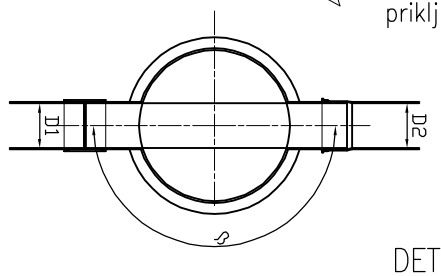

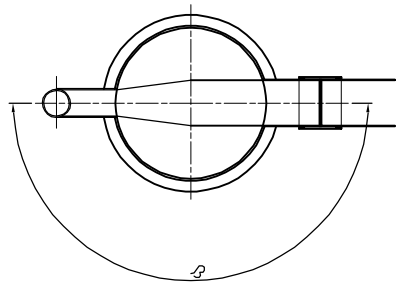

- premeri jaškov Ds: 800, 1000, 1100 mm
- premeri kanalskih cevi D1, D2, D3: 100, 125, 150, 200, 250, 300, 400 in 500 mm,
- materijal kanalskih cevi: PVC, poliester (HOBAS), PE, duktilna litina (NL),
- višine jaškov do 5 m,

DETAJL JAŠKA Z GRLOM

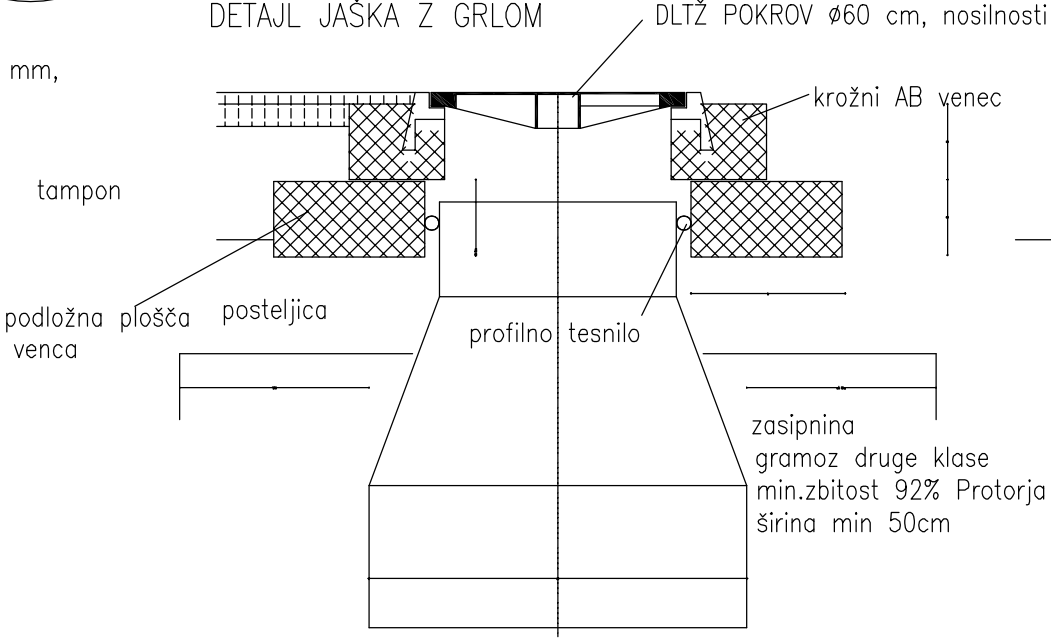

Opomba: velikost b se določi na podlagi prometne obremenitve in izbranega tipa jaška

DLTŽ POKROV ø60 cm, nosilnosti 400kN
protihrupni vložek in zaklep

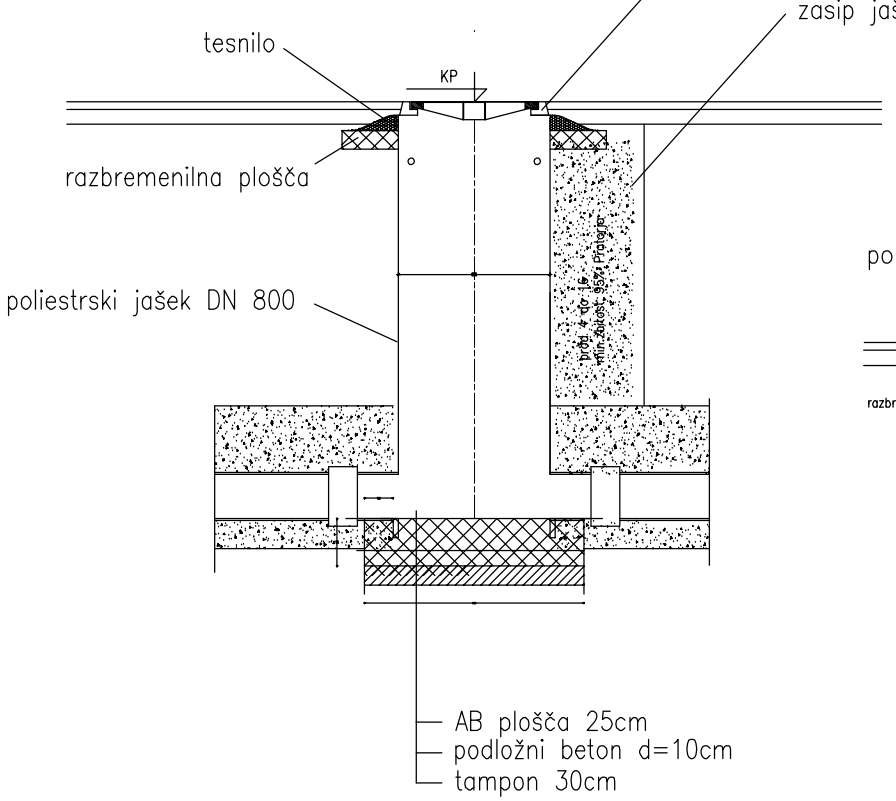

DETAJL DILETACIJSKE PLOŠČE V VOZIŠČU,
poliuretanska tesnilna pena

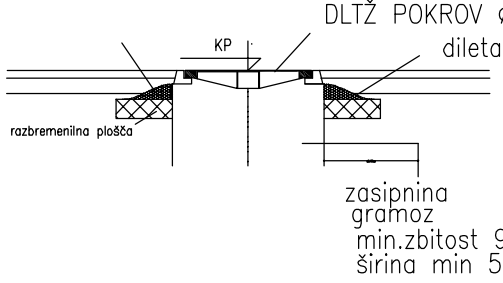

Ta načrt velja za pogodbeno določene namene.

investitor:	Občina Hrastnik Pot Vitka Pavliča 5 1430 Hrastnik
projektant:	Savaprojekt, d.d., Cesta krških žrtev 59, 8270 Krško
naziv gradnje:	LK 122451 v Dolu do priključka na državno cesto
del gradnje:	
VP:	Momir Bogdan, u.d.i.k.t. IZS G-2527
VN:	Momir Bogdan, u.d.i.k.t. IZS G-2527
SP:	Milena Lučić, d.i.g.
ime prikaza:	Detajl tipskega GRP jaška
s.p. načrta:	2 - Načrt s področja gradbeništva 02/1 - Načrt zunanje in prometne ureditve

datum:	merilo:	št. načrta/prikaza:	št. projekta:	vrsta dok.:	s.p. nač.:	št. risbe:	št. lista:	sprem.:
maj 2026	1:40	SPK-02/1	25281-00	PZI	02/1	230	07	0

A3